Переріз 1-1
М 1:50

Правий берег

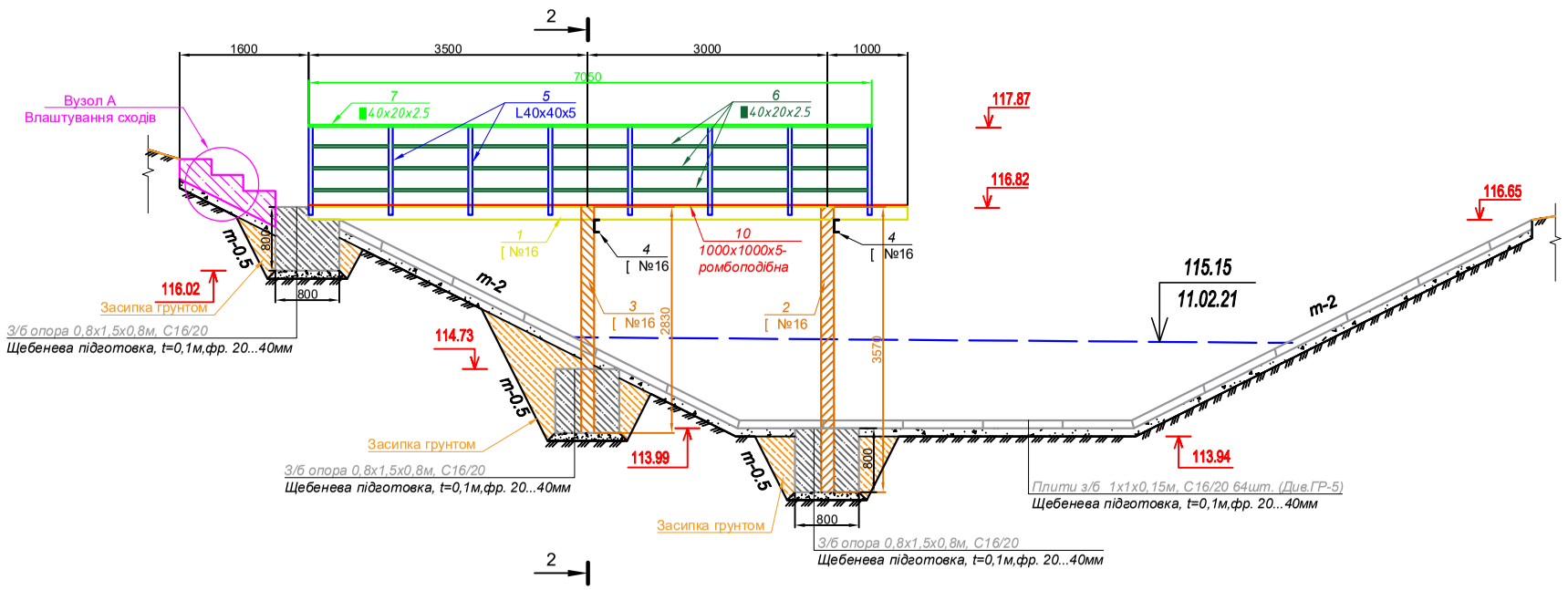

Переріз 2-2
М 1:25

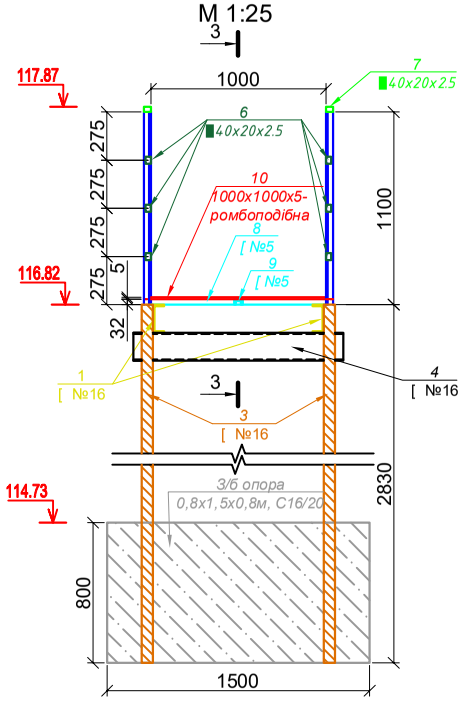

Специфікація металевих виробів службового містка

Назва	Порядковий номер	Профіль	Довжина, мм	К-сть, шт	Вага, кг Один	Вага, кг Загальна
Пропітна споруда	1	[№16, ГОСТ 8240-97	7500	2	106.50	213.00
	8	[№5, ГОСТ 8240-97	1000	9	4.84	43.56
	9	[№5, ГОСТ 8240-97	980	7.5	4.74	35.55
Огорожа	5	L40х40х5, ГОСТ 8509-93	1100	16	2.98	47.68
	6	■40х20х2.5, ГОСТ 54157-2010	950	42	2.02	84.84
	7	■40х20х2.5, ГОСТ 54157-2010	7050	2	15.02	30.04
Настил	10	1000х1000х5, (ГОСТ8568-57* ромбоподібна сталь)	-	7.5	42.30	317.25
Вузол опор	2	[№16, ГОСТ 8240-97	3570	2	50.69	101.38
	3	[№16, ГОСТ 8240-97	2830	2	40.19	80.37
	4	[№16, ГОСТ 8240-97	1200	2	17.04	34.08
			Всього на місток: кг			987.75
Фарбування металоконструкцій, емалевою фарбою за два рази			50.4м²			

Відомість об'ємів робіт та витрат матеріалів під влаштування службового містка

№ п/п	Назва робіт або матеріалів	Од. вимір.	К-сть
1	Службовий місток (опори):		
	- монолітний бетон С16/20	м³	2.8
	- щебенева підготовка t=0,1м	м³	0.41
	- арматура А400С, Ø10,L=1,4м (ГОСТ 5781-82*)	шт/кг	34/29.5
	- арматура А400С, Ø10,L=0,7м (ГОСТ 5781-82*)	шт/кг	124/53.8
2	Сходи:		
	- монолітний бетон С16/20	м³	0.42
	- арматура А400С, Ø10,L=0,4м (ГОСТ 5781-82*)	шт/кг	9/2.2
	- арматура А400С, Ø10,L=1.35м (ГОСТ 5781-82*)	шт/кг	9/7.8
	- арматура А400С, Ø10,L=1,0м	шт/кг	13/8.1
	- кутик 50х50х4, L=1,0м (ГОСТ 8509-93)	шт/кг	3/9.5
	- щебенева підготовка t=0,1м	м³	0.14

Армування з/б опори
М 1:25

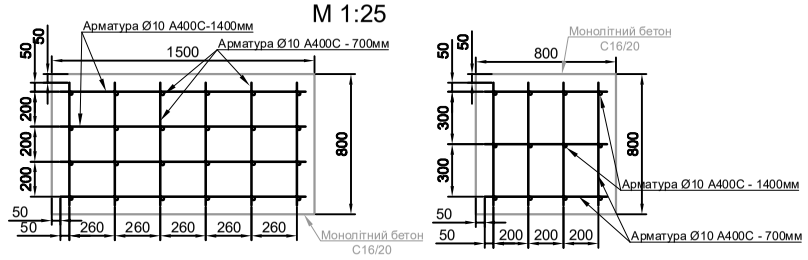

План
М 1:50

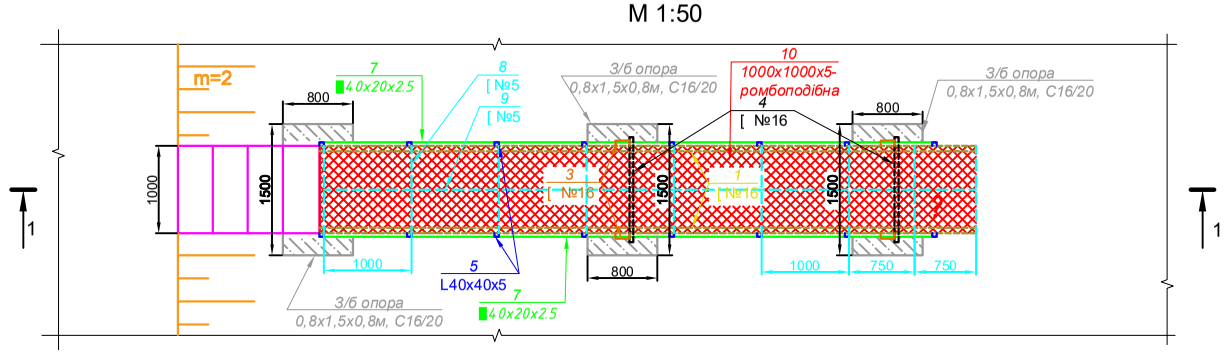

Вузол А
М 1:20

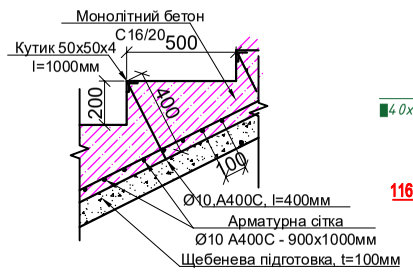

Переріз 3-3
М 1:25

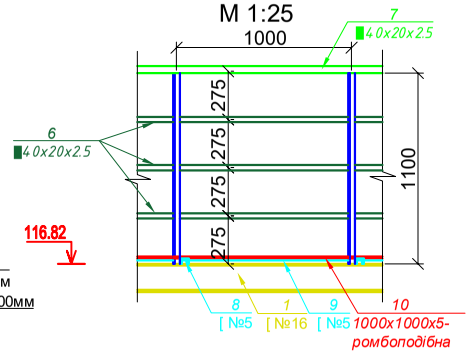

Зм.	Кільк.	Арк.	N док.	Підпис	Дата
Нач.від.		Сорока О.І.			2021
ГІП		Шпак О.В.			2021
Розробив		Белей Д.М.			2021
Перевірив		Сорока О.І.			2021

25439929-1474 ГР-4/3

Реконструкція та розширення існуючої мережі споруд для проведення гідрометеорологічних спостережень на річках та інших водних об'єктах (АІВС – Тиса 2)

Гідрометеорологічна станція на водосховищі "Мочило" в с.Пістрялово (І черга будівництва)

Стадія	Лист	Листів
П	12	60

Службовий місток. План
Перерізи 1-1; 2-2; 3-3;
Вузол А; Армування з/б опор

БУВР Тиси
ВКП "ЗАКАРПАТТЯВОДПРОЕКТ"

Інв.№подо | Підпис і дата | Зам.інв.№